Ideal Standard

CONCA

T4357Y3

CONCA | Подстолье 1000x505x540 mm в покрытии матовый закат, 2 ящика | Без ручек, Ящик с полным выдвижением, Нажимная система, Плавное закрывание, В сборе, Древесина из экологичных источников

Фото и схема

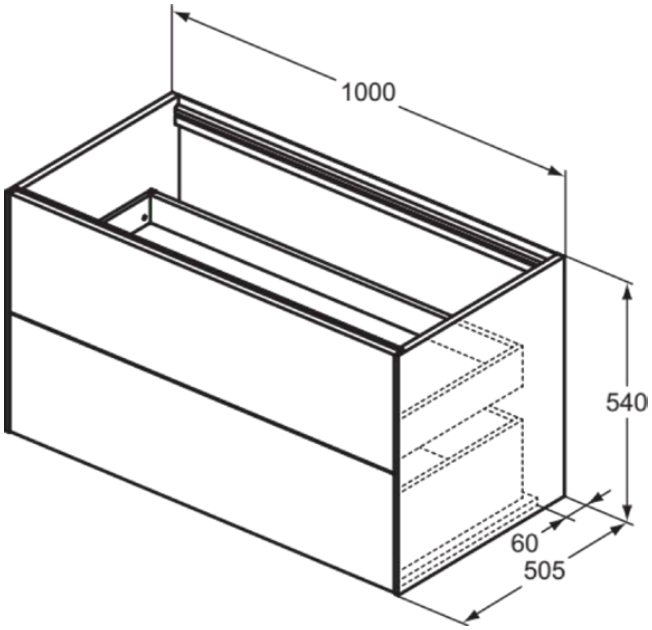

Общая информация

Тип изделия:	Мебель
Подтип изделия:	Подстолье
Бренд:	Ideal Standard
Коллекция:	CONCA
Дизайнер:	Palomba Serafini Associati
Colour:	Y3 - Матовый Закат
Эффект обработки поверхности:	Матовые
Высота (мм):	540
Ширина (мм):	1000
Длина / Проекция (мм):	505
Способ крепления:	Крепежный комплект
Вес нетто (кг):	46.00
EAN-код:	8014140465867

Преимущества

- Без ручек
- Ящик с полным выдвижением
- Нажимная система
- Плавное закрывание
- В сборе
- Древесина из экологичных источников

Загрузки

- Installation Guide
- Spare Parts List

Спецификации с продукцией

Механизм закрывания:	Микролифт
Код цвета:	Y3
Описание цвета:	матовый закат
Угловая модель:	Нет
Ящик с полным выдвижением:	Yes
Ручка(и):	Без ручек
Регулируемые ножки:	Нет
Материал:	Дерево
Качество материала (структура / корпус):	3-слойная ДСП высокой плотности
Количество дверей (всего):	0
Количество дверей, левое открывание:	0
Количество дверей, правое открывание:	0
Количество выдвижных ящиков (всего):	2

Прилагаются все усилия для обеспечения точности предоставленной информации. Однако мы не можем этого гарантировать и не несем ответственности за неверную информацию.

Ideal Standard

CONCA

T4357Y3

CONCA | Подстолье 1000x505x540 mm в покрытии матовый закат, 2 ящика | Без ручек, Ящик с полным выдвижением, Нажимная система, Плавное закрывание, В сборе, Древесина из экологичных источников

Спецификации с продукцией

Количество внешних выдвижных ящиков:	2
Количество внутренних ящиков:	0
Количество открытых отделений:	0
Количество откатных дверей:	0
Количество полок:	0
Количество раздвижных дверей:	0
Количество распашных дверей:	0
Механизм открывания:	Нажимное открывание
PVD технология:	Нет
Реверсивная дверь:	Нет
Компактная модель:	Нет
Эффект обработки поверхности:	Матовые
Древесина из экологичных источников:	Да
С внутренним освещением:	Нет
С ножками:	Нет
С розеткой:	Нет
Со столешницей:	Нет
Крепежи в комплекте:	Да
Способ крепления:	Крепежный комплект
Способ монтажа:	Настенные

Прилагаются все усилия для обеспечения точности предоставленной информации. Однако мы не можем этого гарантировать и не несем ответственности за неверную информацию.

Ideal Standard

Контактное лицо в Вашем регионе:

België • Belgique
Ideal Standard Produktions-GmbH
Corporate Village - Frame 21 Building
Da Vincilaan 2
B-1935 Zaventem
+32 2 325 66 00
+32 2 325 66 01
www.idealstandard.be

Éire
Ideal Standard Éire
2nd Floo, Unit 3103 Lake Drive Citywestr
Business Campus Tallaght Dublin 24 YXW2
+353 1 4564525
www.idealstandard.ie

Österreich
Ideal Standard GmbH
Zweigniederlassung Österreich
Erzherzog-Karl-Str. 131–135
1220 Wien Österreich
+43 125 66 222-0
+43 125 66 222-625
www.idealstandard.at

България
Идеал Стандарт - Видима АД
ул. "Марин Попов" 53
гр. Севлиево, 5400
+359 885 938 880
office@idealstandard.com
www.idealstandard.bg

España
Ideal Standard Iberia S.L.U
Riera Principal Nr. 8
08328 Alella (Barcelona - España)
+34 93 561 80 00
www.idealstandard.es

Polska
Ideal Standard Polska
Ul, Ostrowskiego 7
53-238 Wroclaw
+48 71 78 68 301
www.idealstandard.po

Česká republika
Ideal Standard s.r.o.
Zemska 623
41574 Teplice
+420 (0)-417-265 11
+420 (0)-417-265 15
www.idealstandard.cz

Ελλάδα
Ideal Standard S. A. Γραφεία Αθηνών:
Λ. Μεσογείων 265, 15451 N
Ψυχικό, Αθήνα
+2106790800
www.idealstandard.gr

România
Ideal Standard Representative Office România
Calea Victoriei 109, Etaj 1,
Sector 1, București, 010069
+40 746 050 408
officebucharest@idealstandard.com
www.ideal-standard.ro

Hrvatska
Ideal Standard Hrvatska
Lopatinečka ul. 8
10000, Zagreb
+385 91 229 9304
www.idealstandard.hr

France
Ideal Standard France - Siège social
39 Rue St. Sabin
75011 Paris
+33 (0)1 49 38 81 34
sav.idealstandard@idealstandard.com
(demandes techniques) /
devis.chantier@idealstandard.com
(demandes commerciales)
www.idealstandard.fr

Srbija
Ideal Standard - Vidima AD
Drinčićeva br.19, I sprat, stan br. 8
11000 Beograd Srbija
+381 11 7138 058
www.idealstandard.rs

Danmark
Ideal Standard Skandinavia ApS
Fynsvej 9
5500 Middelfart (Denmark)
+45 75 84 10 10
www.idealstandard.dk

Italia
Ideal Standard (Italia) Srl
Via Giosuè Borsi 9
20143 Milano, Italia
+39 (0)2 28881
info@idealstandard.it
www.idealstandard.it

Türkiye
Ideal Standard Yapı Malzemeleri A.Ş
Şerifali Mahallesi.Hendem Caddesi.Kıble Sokak.
Seyit Türkmen İş Merkezi. No:32/4.
Ümraniye – İSTANBUL.
+90 216 314 8787
info@idealturkiye.com
www.idealstandardturkey.com

Deutschland
Ideal Standard GmbH
Euskirchener Straße 80
53121 Bonn
+49 (0)228 521-0
+49 (0)228 521-241
idealstandard.de@idealstandard.com
www.idealstandard.de

Nederland
Ideal Standard Nederland BV
Hambakenwetering 3
5231 DD 's-Hertogenbosch
+31 (0)-77 355 08 08
+31 (0)-77 354 21 86
www.idealstandard.nl

United Kingdom
Ideal Standard (UK) Ltd
The Bathroom Works National Avenue
Kingston Upon Hull
HU5 4HS
+44 (0)-1482 346 461
+44 (0)-1482 445 886
www.idealstandard.co.uk

Прилагаются все усилия для обеспечения точности предоставленной информации. Однако мы не можем этого гарантировать и не несем ответственности за неверную информацию.